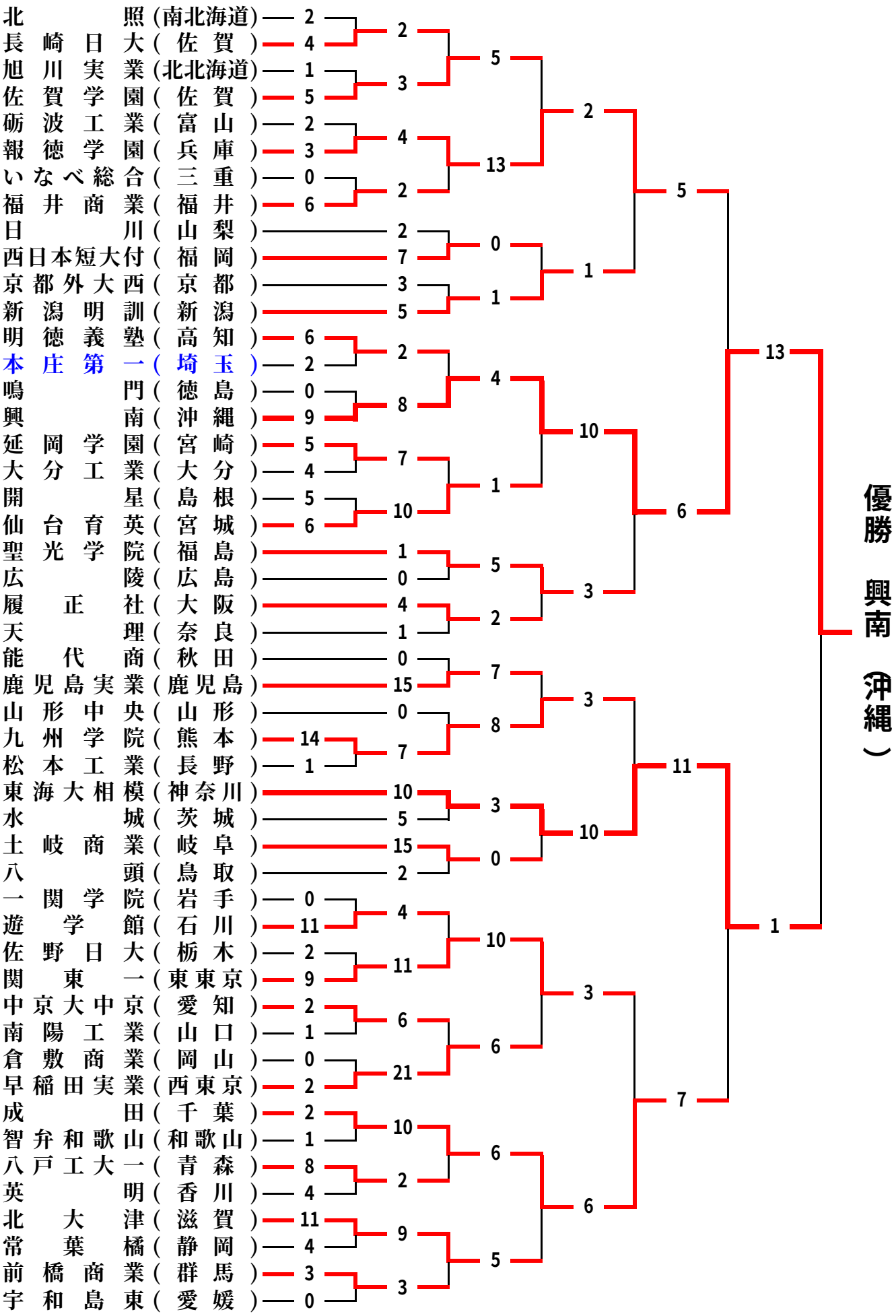第９２回全国高等学校野球選手権大会